# SSE 350

Nilfisk ALTO

*Why Compromise*


D Betriebsanleitung ..... 2
GB Operating Instructions ..... 7
F Notice d'utilisation ..... 12
NL Gebruiksaanwijzing ..... 17
I Istruzioni sull'uso ..... 22
N Driftsinstruks ..... 27
S Bruksanvisning ..... 32
DK Driftsvejledning ..... 37
SF Käyttöohje ..... 42
SLO **Navodilo za uporabo ..... 47**
HR **Uputstvo za rad ..... 52**
SK **Prevádzkový návod ..... 57**
CZ **Provozní návod ..... 62**
PL **Instrukcja obsługi ..... 67**
H **Kezelési utasítás** ..... 72
E Instrucciones de manejo ..... 77
P Instruções de operação ..... 82
GR Οδηγίες λειτουργίας ..... 87
TR **Ýþletme kýlavuzu ..... 92**

## EG -KONFORMITÄTSERKLÄRUNG

Wap Reinigungssysteme GmbH & Co.
Guido-Oberdorfer-Straße 2-8
D-89287 Bellenberg

| | | |
|---|---|---|
| **Erzeugnis:** | **Scheuersaugautomat** | |
| **Typ:** | SSE 350 | |
| **Beschreibung:** | 230 V~ / 50 Hz | |
| **Die Bauart des Gerätes entspricht folgenden einschlägigen Bestimmungen:** | EG-Maschinenrichtlinie<br>EG-Niederspannungsrichtlinie<br>EG-Richtlinie EMV | 89/392/EWG<br>73/23/EWG<br>89/336/EWG |
| **Angewendete harmonisierte Normen:** | EN 292, EN 294, EN 349<br>EN 60335-1, EN 60335-1 A6<br>EN 55014 | |
| **Angwendete nationale Normen und technische Spezifikationen:** | DIN EN 60335-1<br>E-DIN VDE 0700 Teil 205<br>IEC 335-2-72 | |

ppa. Rau, Dipl. Ing. (FH)
Leitung Forschung und Entwicklung

Bellenberg, 26.09.96

## DÉCLARATION DE CONFORMITÉ CE

Wap Reinigungssysteme GmbH & Co.
Guido-Oberdorfer-Straße 2-8
D-89287 Bellenberg

| | | |
|---|---|---|
| **Produit:** | **Autolaveuse aspirante** | |
| **Type:** | SSE 350 | |
| **Description:** | 230 V~ / 50 Hz | |
| **La construction de l'appareil est conforme aux réglementations afférentes suivantes:** | Directive CE relative aux machines<br>Directive CE relative à basse tension<br>Directive CE EMV | 89/392/EWG<br>73/23/EWG<br>89/336/EWG |
| **Normes harmonisées appliquées:** | EN 292, EN 294, EN 349<br>EN 60335-1, EN 60335-1 A6<br>EN 55014 | |
| **Normes nationales et spécifications techniques appliquées:** | DIN EN 60335-1<br>E-DIN VDE 0700 Teil 205<br>IEC 335-2-72 | |

ppa. Rau, Dipl. Ing. (FH)
Direction Recherche et Développement

Bellenberg, 26.09.96

## EU DECLARATION OF CONFORMITY

Wap Reinigungssysteme GmbH & Co.
Guido-Oberdorfer-Straße 2-8
D-89287 Bellenberg

| | | |
|---|---|---|
| **Product:** | **Automatic scrubbing and vacuum cleaning machine** | |
| **Type:** | SSE 350 | |
| **Description:** | 230 V~ / 50 Hz | |
| **The design of the unit corresponds to the following pertinent regulations:** | EC Machine Directive<br>EC Low-voltage Directive<br>EC EMV Directive | 89/392/EWG<br>73/23/EWG<br>89/336/EWG |
| **Applied harmonised standards:** | EN 292, EN 294, EN 349<br>EN 60335-1, EN 60335-1 A6<br>EN 55014 | |
| **Applied national standards and technical specifications:** | DIN EN 60335-1<br>E-DIN VDE 0700 Teil 205<br>IEC 335-2-72 | |

ppa. Rau, Dipl. Ing. (FH)
Head of Research and Development

Bellenberg, 26.09.96

## DICHIARAZIONE DI CONFORMITÀ CE

Wap Reinigungssysteme GmbH & Co.
Guido-Oberdorfer-Straße 2-8
D-89287 Bellenberg

| | | |
|---|---|---|
| **Prodotto:** | **Lavapavimenti aspirante** | |
| **Tipo:** | SSE 350 | |
| **Descrizione:** | 230 V~ / 50 Hz | |
| **La costruzione dell' apparecchio è conforme alle seguenti direttive specifiche:** | Direttiva CE sulle macchine<br>Direttiva sulla bassa tensione<br>Direttiva CE sulla copatibilitá electromagnetica | 89/392/EWG<br>73/23/EWG<br>89/336/EWG |
| **Norme armonizzate applicate:** | EN 292, EN 294, EN 349<br>EN 60335-1, EN 60335-1 A6<br>EN 55014 | |
| **Norme nazionali applicate e specifiche tecniche:** | DIN EN 60335-1<br>E-DIN VDE 0700 Teil 205<br>IEC 335-2-72 | |

ppa. Rau, Dipl. Ing. (FH)
Direttore Ricerca e Sviluppo

Bellenberg, 26.09.96

## ATESTADO DE CONFORMIDAD DE LA UE

Wap Reinigungssysteme GmbH & Co.
Guido-Oberdorfer-Straße 2-8
D-89287 Bellenberg

| | | |
|---|---|---|
| **Producto:** | **Scheuersaugautomat** | |
| **Modelo:** | SSE 350 | |
| **Descripción:** | 230 V~ / 50 Hz | |
| **La construcción de la máquina corresponde a las siguientes normas específicas:** | R. de la UE para máquinas<br>R. de la UE para baja tensión<br>R. de la UE para la compatibilidad electromagnética | 89/392/EWG<br>73/23/EWG<br>89/336/EWG |
| **Normas armonizadas aplicadas:** | EN 292, EN 294, EN 349<br>EN 60335-1, EN 60335-1 A6<br>EN 55014 | |
| **Normas nacionales aplicadas y especificaciones técnicas:** | DIN EN 60335-1<br>E-DIN VDE 0700 Teil 205<br>IEC 335-2-72 | |

ppa. Rau, Dipl. Ing. (FH)
Director Investigación y Desarrollo

Bellenberg, 26.09.96

## EG-VERKLARING VAN OVEREENSTEMMING

Wap Reinigungssysteme GmbH & Co.
Guido-Oberdorfer-Straße 2-8
D-89287 Bellenberg

| | | |
|---|---|---|
| **Produkt:** | **Borstelzuiger-Automaat** | |
| **Type:** | SSE 350 | |
| **Beschrijving:** | 230 V~ / 50 Hz | |
| **De constructie van het apparaat voldoet aan de volgende van toepassing zijnde voorschriften:** | EG-machinerichtlijn<br>EG-laagspanningsrichtlijn<br>EG-richtlijn EMV | 89/392/EWG<br>73/23/EWG<br>89/336/EWG |
| **Toegepaste geharmoniseerde normen:** | EN 292, EN 294, EN 349<br>EN 60335-1, EN 60335-1 A6<br>EN 55014 | |
| **Toegepaste nationale normen en technische specificaties:** | DIN EN 60335-1<br>E-DIN VDE 0700 Teil 205<br>IEC 335-2-72 | |

ppa. Rau, Dipl. Ing. (FH)
Chef onderzoek en ontwikkeling

Bellenberg, 26.09.96

## Atestado de conformidade da UE

Wap Reinigungssysteme GmbH & Co.
Guido-Oberdorfer-Straße 2-8
D-89287 Bellenberg

| | | |
|---|---|---|
| **Produto:** | Aparelho de limpeza | |
| **Modelo:** | SSE 350 | |
| **Descrição:** | 230 V~ / 50 Hz | |
| **A construção da máquina corresponde às seguintes normas especificas:** | EG-Maschinenrichtlinie<br>EG-Niederspannungsrichtlinie<br>EG-Richtlinie EMV | 89/392/EWG<br>73/23/EWG<br>89/336/EWG |
| **Normas harmonizadas aplicadas:** | EN 292, EN 294, EN 349<br>EN 60335-1, EN 60335-1 A6<br>EN 55014 | |
| **Normas nacionais aplicadas e especificações técnicas:** | DIN EN 60335-1<br>E-DIN VDE 0700 Teil 205<br>IEC 335-2-72 | |

ppa. Rau, Dipl. Ing. (FH)
Diretor de Pesquisas e Desenvolvimento

Bellenberg, 26.09.96

## Δήλωση ανταπόκρισης ΕΟΚ

Wap Reinigungssysteme GmbH & Co.
Guido-Oberdorfer-Straße 2-8
D-89287 Bellenberg

| | | |
|---|---|---|
| **Προϊόν:** | συσκευή καθαρισμού | |
| **Τύπος:** | SSE 350 | |
| **Περιγραφή:** | 230 V~ / 50 Hz | |
| **Ο κατασκευαστικός τύπος της συσκευής ανταποκρίνεται στους ακόλουθους σχετικούς κανονισμούς:** | EG-Maschinenrichtlinie<br>EG-Niederspannungsrichtlinie<br>EG-Richtlinie EMV | 89/392/EWG<br>73/23/EWG<br>89/336/EWG |
| **Εφαρμοσθείσες εναρμονισμένες προδιαγραφές:** | EN 292, EN 294, EN 349<br>EN 60335-1, EN 60335-1 A6<br>EN 55014 | |
| **Εφαρμοσθείσες εθνικές προδιαγραφές και τεχνικοί προσδιορισμοί:** | DIN EN 60335-1<br>E-DIN VDE 0700 Teil 205<br>IEC 335-2-72 | |

Διπλ. μηχ. A. Rau
Υπεύθυνος ερευνητικού τμήματος

Bellenberg, 26.09.96

## EF-konformitetserklæring

Wap Reinigungssysteme GmbH & Co.
Guido-Oberdorfer-Straße 2-8
D-89287 Bellenberg

| | | |
|---|---|---|
| **Produkt:** | Rengjøringsautomaten | |
| **Type:** | SSE 350 | |
| **Beskrivelse:** | 230 V~ / 50 Hz | |
| **Apparatets konstruksjonstype er i samsvar med følgende gjeldende bestemmelser:** | EG-Maschinenrichtlinie<br>EG-Niederspannungsrichtlinie<br>EG-Richtlinie EMV | 89/392/EWG<br>73/23/EWG<br>89/336/EWG |
| **Anvendte harmoniserte standarder:** | EN 292, EN 294, EN 349<br>EN 60335-1, EN 60335-1 A6<br>EN 55014 | |
| **Anvendte nasjonale standarder og tekniske spesifikasjoner:** | DIN EN 60335-1<br>E-DIN VDE 0700 Teil 205<br>IEC 335-2-72 | |

ppa. Rau, Dipl. Ing. (FH)
Leder forskning og utvikling

Bellenberg, 26.09.96

## EG-försäkran om överensstämmelse

Wap Reinigungssysteme GmbH & Co.
Guido-Oberdorfer-Straße 2-8
D-89287 Bellenberg

| | | |
|---|---|---|
| **Produkt:** | Rengöringsautomaten | |
| **Typ:** | SSE 350 | |
| **Beskrivning:** | 230 V~ / 50 Hz | |
| **Apparatens konstruktion motsvarar följande tillämpliga bestämmelser:** | EG-Maschinenrichtlinie<br>EG-Niederspannungsrichtlinie<br>EG-Richtlinie EMV | 89/392/EWG<br>73/23/EWG<br>89/336/EWG |
| **Tillämpade harmoniserade normer:** | EN 292, EN 294, EN 349<br>EN 60335-1, EN 60335-1 A6<br>EN 55014 | |
| **Tillämpade nationella normer och tekniska specifikationer:** | DIN EN 60335-1<br>E-DIN VDE 0700 Teil 205<br>IEC 335-2-72 | |

ppa. Rau, Dipl. Ing. (FH)
Ledare för forskning och utveckling

Bellenberg, 26.09.96

## EF-overensstemmelsesattest

Wap Reinigungssysteme GmbH & Co.
Guido-Oberdorfer-Straße 2-8
D-89287 Bellenberg

| | | |
|---|---|---|
| **Produkt :** | Rengøringsautomaten | |
| **Type :** | SSE 350 | |
| **Beskrivelse:** | 230 V~ / 50 Hz | |
| **Konstruktionen af dette apparat opfylder følgende gældende bestemmelser:** | EG-Maschinenrichtlinie<br>EG-Niederspannungsrichtlinie<br>EG-Richtlinie EMV | 89/392/EWG<br>73/23/EWG<br>89/336/EWG |
| **Anvendte harmoniserede standarder:** | EN 292, EN 294, EN 349<br>EN 60335-1, EN 60335-1 A6<br>EN 55014 | |
| **Anvendte tyske standarder og tekniske specifikationer:** | DIN EN 60335-1<br>E-DIN VDE 0700 Teil 205<br>IEC 335-2-72 | |

ppa. Rau, Dipl. Ing. (FH)
Leder forskning og udvikling

Bellenberg, 26.09.96

## EY-Vaatimustenmukaisuusvakuutus

Wap Reinigungssysteme GmbH & Co.
Guido-Oberdorfer-Straße 2-8
D-89287 Bellenberg

| | | |
|---|---|---|
| **Tuote:** | Lukuunottamatta | |
| **Tyyppi:** | SSE 350 | |
| **Kuvaus:** | 230 V~ / 50 Hz | |
| **Tämän laitteen rakenne vastaa seuraavia määräyksiä:** | EG-Maschinenrichtlinie<br>EG-Niederspannungsrichtlinie<br>EG-Richtlinie EMV | 89/392/EWG<br>73/23/EWG<br>89/336/EWG |
| **Käytetyt harmonisoidut normit:** | EN 292, EN 294, EN 349<br>EN 60335-1, EN 60335-1 A6<br>EN 55014 | |
| **Käytetyt kansalliset normit ja tekniset spesifikaatiot:** | DIN EN 60335-1<br>E-DIN VDE 0700 Teil 205<br>IEC 335-2-72 | |

ppa. Rau, Dipl. Ing. (FH)
Kehitys- ja tutkimusjohtaja

Bellenberg, 26.09.96

HR SK CZ PL H

**Tehnički podaci / Technické údaje / Technické údaje / Dane techniczne / Műszaki adatok**

| | SSE 350 |
|---|---|
| Radna širina / Pracovná šírka záberu / Pracovní šířka<br>Szerokość robocza / Munkaszélesség (cm) | 35 |
| Usisna širina / Šírka odsávania / Sací šířka<br>Szerokość zasysania / Szívási szélesség (cm) | 39 |
| Spremnik za čistu vodu / Obsah nádrže na čistú vodu / Nádržka na čistou vodu<br>Zbiornik czystej wody / Frissvíztartály (l) | 13 |
| Spremnik za prljavu vodu / Obsah nádrže na špinavú vodu<br>Nádržka na znečistěnou vodu / Zbiornik brudnej wody / Szennyvíztartály (l) | 15 |
| Promjer četki / Priemer kefy / Průměr kartáče<br>Średnica szczotki / Kefe-átmérő (cm) | 2 x 17,5 |
| Nazivna snaga / Menovitý výkon / Jmenovitý výkon<br>Moc znamionowa / Névleges teljesítmény (W) | 1100 |
| Nazivni napon / Menovité napätie / Jmenovité napětí<br>Napięcie znamionowe / Névleges feszültség (V) | 230 V / 50 Hz |
| Teor. površinski učinak / Teoretický plošný výkon / Plošný výkon teor.<br>Zdolność czyszczenia powierzchni teoretyczna<br>Egységnyi felületre eső teljesítmény, elméleti ($m^2$ / h) | 1050 |
| Mjere / dimenzije d x š x v / Rozmery D x Š x V / Rozměry D x Š x V<br>Wymiary dł. x szer. x wys. / Szerkezeti méret H x SZ x M (cm)55 x 39 x 99 | |
| Težina / Hmotnosť / Hmotnost<br>Masa / Súly (kg) | 22 |

E P GR TR

**Tehnički podaci / Dados técnicos / Τεχνικά στοιχεία / Teknik özellikler**

| | SSE 350 |
|---|---|
| Radna širina / Largura de trabalho<br>Πλάτος εργασίας / Çalışma genişliği (cm) | 35 |
| Usisna širina / Largura de aspiração<br>Πλάτος αναρρόφησης / Emme genişliği (cm) | 39 |
| Spremnik za čistu vodu / Tanque de água fresca<br>Ντεπόζιτο καθαρού νερού / Temiz su deposu (lt) (l) | 13 |
| Spremnik za prljavu vodu / Tanque de água suja<br>Ντεπόζιτο βρώμικου νερού / Kirli su deposu (lt) (l) | 15 |
| Promjer četki / Diâmetro das escovas<br>Διάμετρος βούρτσας / Fırça çapı (cm) | 2 x 17,5 |
| Nazivna snaga / Potência nominal<br>Ονομαστική ισχύς / Nominal güç (W) | 1100 |
| Nazivni napon / Tensão nominal<br>Ονομαστική τάση / Nominal gerilim (V) | 230 V / 50 Hz |
| Teor. površinski učinak / Rendimento teór.por unidade de área<br>Θεωρητική ισχύς επιφάνειας ($m^2$ / ώρα) Yüzeysel güç teorik ($m^2$ / h) | 1050 |
| Mjere / dimenzije d x š x v / Dimensões C x L x A / Rozmìry D x Š x V<br>Διαστάσεις ΜχΠχΥ / Ebatları U x G x Y (cm) | 55 x 39 x 99 |
| Težina / Peso<br>Βάρος / Ağırlığı (kg) | 22 |

D GB F NL I

**Technische Daten / Technical Data / Caractéristiques techniques / Datos técnicos / Dati tecnici**

| | SSE 350 |
|---|---|
| Arbeitsbreite / Working width / Largeur de travail<br>Werkbreedte / Larghezza di lavoro (cm) | 35 |
| Saugbreite / Suction width / Largeur d'aspiration<br>Werkbreedte / Larghezza d'aspirazione (cm) | 39 |
| Frischwassertank / Fresh water tank / Réservoir d'eau propre<br>Schoonwatertank / Serbatoio dell'acqua pulita (l) | 13 |
| Schmutzwassertank / Dirty water tank / Réservoir d'eau sale<br>Vuilwatertank / Serbatoio dell'acqua sporca (l) | 15 |
| Bürstendurchmesser / Brush diameter / Diamètre de brosse<br>Doorsnede Borstels / Diametro delle spazzole (cm) 2 x 17,5 | |
| Nennleistung / Connected load / Puissance conectée<br>Elektr. Aansluitwarede / Potenza nominale (W) | 1100 |
| Nennspannung / Voltage / Tension<br>Netspanning / Tensione nominale (V) | 230 V / 50 Hz |
| Flächenleistung theor.<br>Vloeroppervlak theor. / Prestazioni di superficie, teoriche ($m^2$ / h) | 1050 |
| Abmessungen / Dimensions / Dimensions<br>Afmetingen / Dimensioni L x B x H (cm) | 55 x 39 x 99 |
| Gewicht / Weight / Poids<br>Gewicht / Peso (kg) | 22 |

N S DK SF SLO

**Tekniske data / Tekniska data/ Tekniske data / Tekniset tiedot / Tehnički podatki**

| | SSE 350 |
|---|---|
| Arbeidsbredde / Arbetsbredd / Arbejdsbredde<br>Työleveys / Delovna širina (cm) | 35 |
| Sugebredde / Sugbredd / Sugebredde<br>Imuleveys / Vsesalna širina (cm) | 39 |
| Rentvannstank / Färskvattentank / Friskvandsbeholder<br>Puhdasvesisäiliö / Rezervoar za čisto vodo(l) | 13 |
| Skittenvannstank / Smutsvattentank / Spildevandsbeholder<br>Likavesisäiliö / Rezervoar za umazano vodo (l) | 15 |
| Børstediameter / Borstdiameter / Børstediameter<br>Harjojen läpimitta / Premer ščetk (cm) | 2 x 17,5 |
| Merkeeffekt / Märkeffekt / Nominel effekt<br>Nimellisteho / Nazivna moč (W) | 1100 |
| Merkespenning / Märkspänning / Nominel spænding<br>Nimellisjännite / Nazivna napetost (V) | 230 V / 50 Hz |
| Flateytelse teor. / Teoretisk ytkapacitet / Arealkapacitet teoretisk<br>Pintateho teor. / Teor. površinski učinek ($m^2$ / h) | 1050 |
| Dimensjoner / Dimensioner/ Dimensioner<br>Mitat / Mere / dimenzije dolžina x širina x višina L x B x H (cm) | 55 x 39 x 99 |
| Vekt / Vikt / Vægt<br>Paino / Teža (kg) | 22 |

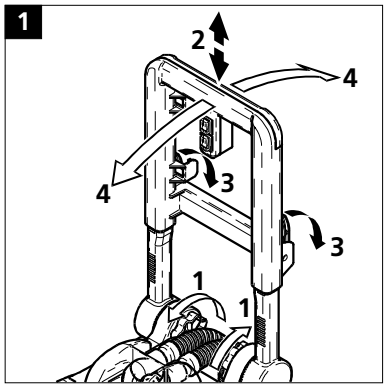
1
2
4
4
3
3
1
1

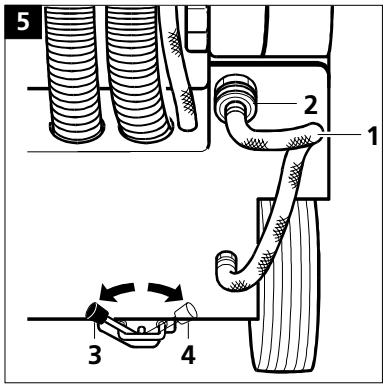
5
2
1
3
4

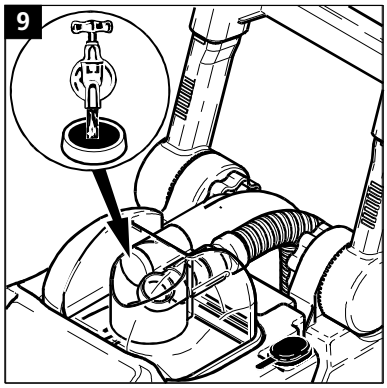
9

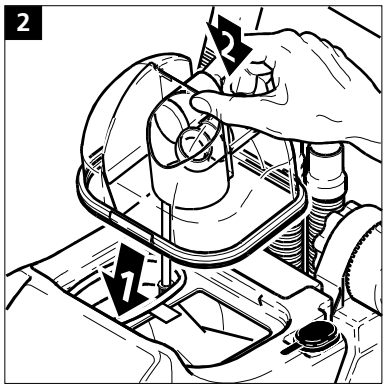
2
2
1

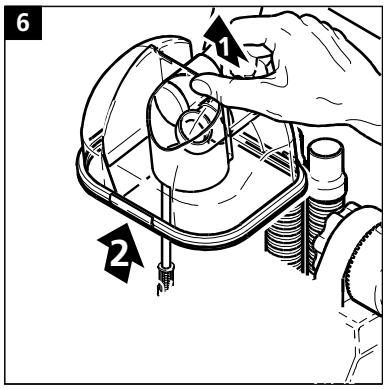
6
1
2

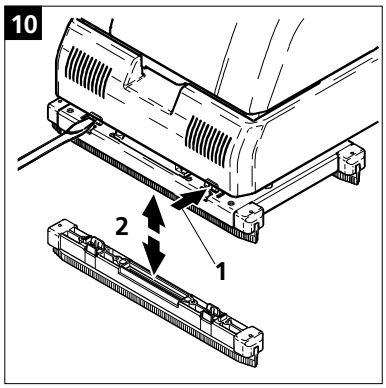
10
2
1

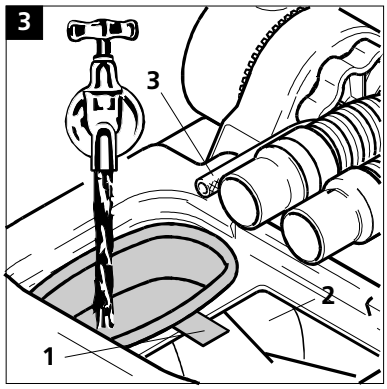
3
3
2
1

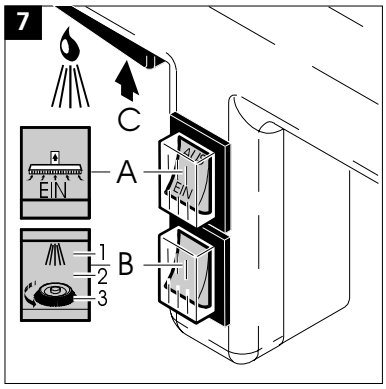
7
C
A
EIN
EIN
1
2
3
B

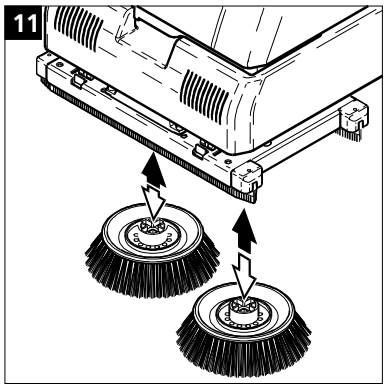
11

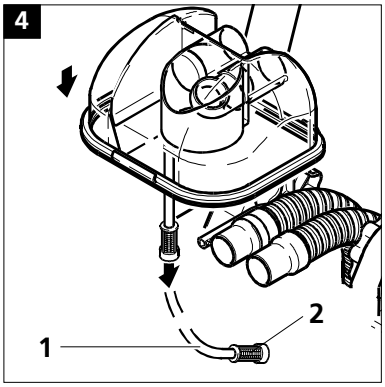
4
2
1

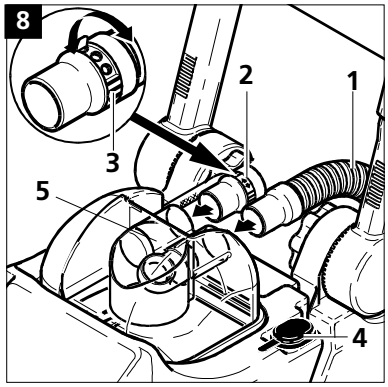
8
2
1
3
5
4

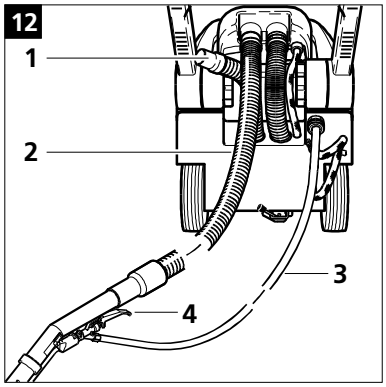
12
1
2
3
4

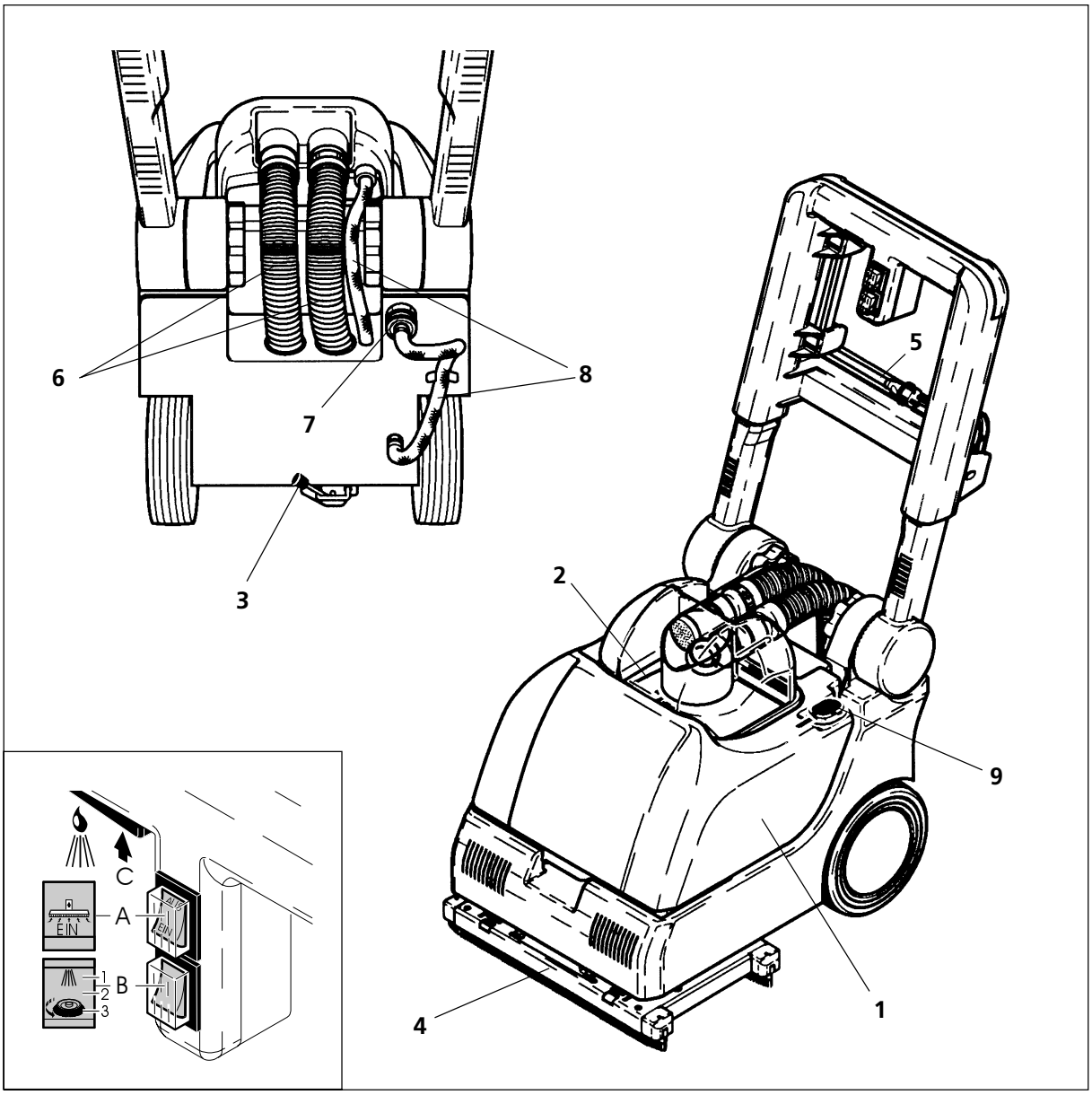
6
8
7
3
5
2
9
1
4
C
A
EIN
B
1
2
3

PL

# 1 Wskazówki bezpieczeństwa

**OSTRZEŻENIE!**
**Urządzenie wolno uruchomić dopiero po przeczytaniu poniższych wskazówek bezpieczeństaw i instrukcji obsługi.**

Urządzenie wolno użytkować wyłącznie zgodnie z przeznaczeniem w sposób opisany w instrukcji obsługi. Wszystkie osłony, kołpaki i pokrywy powinny być prawidłowo założone i zamknięte. Urządzenie może być użytkowane wyłącznie przez osoby przyuczone i upoważnione do jego obsługi.

Urządzenia nie wolno stosować z płynami palnymi, substancjami zagrażającymi zdrowiu i/lub palnymi pyłami.

Przed przystąpieniem do czynności czyszczenia i konserwacji należy wyjąć wtyczkę z gniazda sieciowego.

Przewodu zasilającego nie używać do przemieszczania urządzenia, nie ciągnąć za przewód i nie przejeżdżać po przewodzie. Nie zgniatać przewodu i nie przesuwać ponad ostrymi krawędziami. W przypadku uszkodzenia przewodu urządzenie wolno użytkować dopiero po prawidłowej wymianie przewodu.
Przestrzegać klasy ochrony i rodzaju ochrony!
Czynności naprawy i konserwacji mogą być wykonywane wyłącznie przez osobę autoryzowaną przez firmę Alto lub warsztat fachowy.

W przypadku wykorzystania urządzenia do celów zarobkowych konieczne jest regularne podejmowanie kontroli bezpieczeństwa użytkowego, na ogół raz w roku.
Należy przestrzegać w tym względzie przepisów krajowych!

Urządzenie nadaje się do wykorzystania w ramach prowadzenia działalności gospodarczej w trudnych warunkach eksploatacji, np. w hotelach, szkołach, szpitalach, fabrykach, sklepach i wypożyczalniach do celów wykraczających poza zwykłe zadania związane z prowadzeniem gospodarstwa domowego.
W czasie pracy urządzenia w pobliżu nie powinny przebywać osoby postronne lub dzieci.

Wykorzystanie płynów do czyszczenia jest związane z określonymi zagrożeniami w przypadku uwolnienia gorącej cieczy lub cieczy pod wysokim ciśnieniem. Należy stosować wyłącznie płyny do czyszczenia dopuszczone przez firmę Alto.

W razie przypadkowego wydostania się płynu lub piany z urządzenia, należy natychmiast wyłączyć urządzenie i postępować zgodnie ze wskazówkami instrukcji obsługi. Regularnie kontrolować poziom napełnienia i czyścić zbiornik zgodnie ze wskazówkami instrukcji obsługi.

W przypadku wykorzystania urządzeń dodatkowych, należy także przestrzegać wskazówek bezpieczeństwa i instrukcji obsługi tych urządzeń dodatkowych. Gniazda podłączenia urządzeń wykorzystać tylko do granicy dopuszczalnego obciążenia. Szczotki, nakładki i wyposażenie dodatkowe stosować wyłącznie zgodnie z instrukcją obsługi. Nieprzestrzeganie tego zalecania może być przyczyną zagrożeń.

Urządzenie wolno użytkować wyłącznie na powierzchniach o pochyleniu nie przekraczającym 2%, o ile w instrukcji obsługi nie dopuszczono wyższych pochyleń.

Na pomostach i pochyłościach urządzenie należy przesuwać z zachowaniem najwyższej ostrożności. Na pochyłościach nie należy zmieniać kierunku jazdy urządzenia. Urządzenia nie należy odstawiać na pochyłościach. W przypadku konieczności oddalenia się od urządzenia wyjąć kluczyk i zabezpieczyć urządzenie przed uruchomieniem przez osoby niepowołane.

1 Zbiornik brudnej wody
2 Zbiornik czystej wody
3 Ryglowanie dyszy ssania
4 Dysze ssania
5 Przewód zasilania elektrycznego
6 Węże ssania
7 Łącznik szybkomocujący dla narzędzia ręcznego
8 Wąż zasysania czystej wody
9 Zatyczka

A Przełącznik dwupozycyjny dla agregatu ssania
B Przełącznik trójpozycyjny dla szczotki walcowej i pompy natryskowej
C Wyłącznik ręczny dla pompy płynu do czyszczenia

PL

# 2 Obsługa/eksploatacja



## 2.1 Przed uruchomieniem

### 2.1.1. Składanie

Automat do czyszczenia należy złożyć po wyjęciu z opakowania kartonowego.

- Zwolnić śrubę radełkowaną na pałąku popychającym (rys. 1/1).
- Odchylić pałąk popychający do góry i wyregulować nachylenie (rys. 1/4).
- Zwolnić rygiel regulacji pionowej (rys. 1/3), ustawić pałąk popychający w położeniu pracy (rys. 1/2) i unieruchomić przez zaryglowanie (rys. 1/1 i 1/3).

### 2.1.2 Montaż szczotek

- Zdjąć kołpak zbiornika (rys. 6).
- Wjąć szczotki ze zbiornika brudnej wody.
- Odchylić automat czyszczący do tyłu i położyć na pałąku popychającym.
- Wsunąć szczotki (2 x) w oprawkę (rys. 11).
- Przez nieznacznie skręcenie spowodować zaryglowanie szczotek.
- Na powrót ustawić urządzenie w położeniu pionowym.
- Osadzić kołpak zbiornika z przodu i zaryglować przez nieznaczne dociśnięcie do tyłu. Zapewnić prawidłowe osadzenie kołpaka! (rys. 2).
- **Uwaga!** Osadzić wąż zasysający z tyłu w zbiorniku czystej wody (rys. 4/1).

### 2.1.3 Podłączenie węży ssania

- Węże ssania (rys. 8/1 i 8/2) i wąż łączący agregatu ssania (rys. 3/3) nasunąć na króćce kołpaka zbiornika (rys. 8/5).
- Wetknąć zatyczkę w otwór spustowy (rys. 8/4).
- Wąż natryskowy (rys. 5/1) osadzić do zaryglowania z tyłu na łączniku szybkomocującym (rys. 5/2).

### 2.1.4 Podłączenie elektryczne

- Upewnić się czy wartość napięcia wskazana na tabliczce znamionowej urządzenia jest zgodna z napięciem lokalnej sieci.
- Wetknąć wtyczkę do gniazda sieciowego.

### 2.1.5 Napełniania zbiornika czystej wody

- Napełnić zbiornik czystej wody wodą (rys. 3).
- Dodać płyn do czyszczenia zgodnie ze wskazówkami dozowania.
- **UWAGA!** Do zbiornika można wlać maksymalnie 12 l wody wraz z płynem do czyszczenia.
- Zalecamy wykorzystanie płynów do czyszczenia firmy Alto (rozdział 4.3).

**Uwaga!**
Należy stosować płyny do czyszczenia o słabych właściwościach pienienia się, przeznaczonych specjalnie do wykorzystania w automatach do czyszczenia.

**W przypadku powstawania piany należy dodać do zbiornika brudnej wody środek przeciw pienieniu.**

## 2.2 Obsługa

Przed rozpoczęciem pracy należy pozamiatać podłoże przeznaczone do czyszczenia.

### 2.2.1 Praca ze szczotkami

- Unieść dysze ssania (rys. 5/3).
- Przełącznik 3-pozycyjny (B) ustawić w położeniu ‘3’ (rys. 7). Szczotki obracają się, urządzenie można teraz bez trudu przesuwać do przodu.
- Pociągnąć przełącznik ręczny (C) co powoduje natryskiwanie wody (rys. 7).

### 2.2.2 Zasysanie w ruchu do przodu i do tyłu

- Opuścić dysze ssania (rys. 5/4).
- Przełącznik 3-pozycyjny (B) ustawić w położeniu ‘3’ (rys. 7). Szczotki obracają się.
- Włącznik/wyłącznik (A) turbiny ssania ustawić w położeniu ‘ZAŁ.’ (rys. 7).
  Woda zostaje odessana z podłoża.
- Wyregulować sprawność ssania przez obracanie pierścienia na wężu zasysającym (rys. 8/3).

### 2.2.3 Szczotkowanie i zasysanie

- Opuścić dysze ssania (rys. 5/4).
- Przełącznik 3-pozycyjny (B) ustawić w położeniu ‘3’ (rys. 7). Szczotki obracają się.
- Pociągnąć przełącznik ręczny (C) co powoduje natryskiwanie wody (rys. 7).
- Włącznik/wyłącznik (A) turbiny ssania ustawić w położeniu ‘ZAŁ.’ (rys. 7).
  Woda zostaje odessana z podłoża.
- Wyegulować sprawność ssania przez obracanie pierścienia na wężu zasysającym (rys. 8/3).

### 2.2.4 Podłączenie narzędzia ręcznego

- Zwolnić wąż zasysania z urządzenia (rys. 8/1 lub 12/1).
- Podłączyć do maszyny wąż zasysania narzędzia ręcznego (rys. 12/2).
- Zwolnić wąż ssania (rys. 5/1) z łącznika szybkomocującego (rys. 5/2).
- Podłączyć wąż natryskowy do łącznika szybkomocującego (rys. 12/3).

### 2.2.5 Natryskiwanie i zasysanie przy pomocy narzędzia ręcznego

- Przełącznik 3-pozycyjny (B) ustawić w położeniu ‘1’ (rys. 7). Pracuje pompa natryskiwania dla urządzenia ręcznego.
- Cofnąć przełącznik ręczny na urządzeniu ręcznym (rys. 12/4). Powoduje to wyprowadzenie wody natryskowej.
- Włącznik/wyłącznik (A) turbiny ssania ustawić w położeniu ‘ZAŁ.’ (rys. 7).
  W celu odessania wody przesuwać urządzenie ręczne do siebie.
- Wyegulować sprawność ssania przez obracanie pierścienia na wężu zasysającym (rys. 8/3).

## 2.3 Kontrola pracy

Aby zapobiec uszkodzeniu podłoża lub urządzenia szczotka nie powinna pracować na sucho. W czasie pracy maszyny należy zapewnić doprowadzenie dostatecznej ilości płynu do czyszczenia.

- Przy nadmiernie wypełnionym zbiorniku agregat ssania może ulec zniszczeniu na skutek wniknięcia wody.
- W celu opróżnienia zbiornika brudnej wody należy wyłączyć maszynę i odłączyć ją od sieci. Zdjąć zbiornik z automatu i usunąć zatyczkę z otworu opróżniającego (rys. 8/4).
- Opróżnić zbiornik brudnej wody przez wylanie wody ponad krawędzią korpusu.

Po opróżnieniu:
- Na powrót wetknąć zatyczkę w otwór (rys. 8/4).
- Ewentualnie zabrudzone sitko w kołpaku zbiornika przepłukać czystą wodą (rys. 9).
- Przed napełnieniem i ponownym uruchomieniem maszyny skontrolować krawędzie zasysania na dyszy ssania na obecność zanieczyszczeń (papier, niedopałki papierosów, piasek i in.).

### 2.4 Po zakończeniu pracy

- Włącznik/wyłącznik (A) ustawić w położeniu 'WYŁ.' (rys. 7).
- Przełącznik 3-pozycyjny (B) ustawić w położeniu '2' (rys. 7).
- Unieść dysze ssania (rys. 5/3).
- Wyjąć wtyczkę z gniazda sieciowego.
- Zwinąć przewód zasilający.
- Ustawić maszynę w pomieszczeniu chronionym przed mrozem.

# 3 Utrzymanie/konserwacja

### 3.1 Ważne wskazówki bezpieczeństwa

**OSTROŻNIE!**
**Przed przystąpieniem do pracy w obrębie maszyny należy wjąć wtyczkę z gniazda sieciowego.**

**UWAGA!**
Dopuszcza się wykonywanie tylko takich prac konserwacyjnych i napraw, które zostały opisane w niniejszej instrukcji obsługi.

**Czynności obsługi technicznej i naprawy, zwłaszcza usuwanie zakłóceń elektrycznych, należy koniecznie powierzyć serwisowi technicznemu firmy Alto lub autoryzowanemu fachowcowi.**

### 3.2 Plan konserwacji

| | Po każdym wykorzystaniu | co tydzień | w razie potrzeby |
|---|---|---|---|
| Przepłukać system pompy czystą wodą | ● | | |
| Oczyścić zbiornik czystej wody i zbiornik brudnej wody | ● | | |
| Oczyścić spodni korpus maszyny wilgotną ściereczką | | ● | |
| Skontrolować stan zużycia krawędzi zgarniających, oczyścić i ewentualnie wymienić | | | ● |
| Wymienić szczotki | | | ● |

### 3.3 Czynności konserwacji

#### 3.3.1 Przepłukiwanie systemu pompy

- Do woreczka czystej wody opróżnionego z płynu do czyszczenia wlać ok. 1 l czystej wody.
- Przełącznik 3-pozycyjny B ustawić w położeniu '1' (rys. 7).
  Pracuje pompa natryskowa.
  Przepłukiwać pompę natryskową przez ok. 1 minuty czystą wodą.
- Wyprowadzoną czystą wodę zebrać do oddzielnego pojemnika lub odessać przy pomocy maszyny.

#### 3.3.2 Czyszczenie zbiornika czystej wody i zbiornika brudnej wody

- Przed przystąpieniem do czyszczenia i wylaniem brudnej i czystej wody zdjąć zbiornik z automatu do czyszczenia.

Opróżnianie zbiornika brudnej wody:
- Wyjąć zatyczkę z otworu opróżniającego (rys. 8/4).
- Wylać brudną wodę ponad krawędzią obudowy.

Wyjmowanie woreczka na czystą wodę:
- Pociągnąć nieco języczek (rys. 3/1) do góry i odwiesić z krawędzi.
- Położyć woreczek w zbiorniku i wyjąć przez duży otwór zbiornika (rys. 3/2).
- Opróżnić zbiornik czystej wody i przepłukać czystą wodą.
- W razie potrzeby odwiesić woreczek do wysuszenia i przepłukać gruntownie zbiornik.

PL

Zwieszanie woreczka na czystą wodę
- Zawiesić języczek woreczka na czystą wodę z lewej strony otworu zbiornika patrząc w kierunku jazdy (rys. 3/1).
- Oddzielić kołpak z węży ssania i gruntownie przepłukać.
- Przepłukać czystą wodą sitko ssania dla płynu do czyszczenia (rys. 4/2) i sitko w kołpaku (rys. 9).
- Oczyścić urządzenie i krawędzie ssania wilgotną ściereczką. W raze potrzeby oczyścić szczotki i nakładki wodą.
- W celu oczyszczenia nakładek i szczotek należy przechylić urządzenie do tyłu i ustawić na pałąku popychającym.
- Zdjąć szczotkę i tarczę napędową z obsady i wypłukać w wodzie (rys. 11).
- Przy ponownym osadzaniu zadbać aby szczotka lub tarcza napędowa uległa zaryglowaniu w rowku.

### 3.3.3 Wymiana dysz ssania
- Zdjąć zbiornik.
- Położyć maszynę na pałąku popychającym przez przechylenie do tyłu.
- Docisnąć zatrzaski na dyszach ssania z lewej i z prawej strony (rys. 10/1).
- Zsunąć dysze ssania w dół (rys. 10/2).
- Osadzić nowe dysze ssania i zapewnić ich zaryglowanie przez wywarcie nieznacznego nacisku.

### 3.3.4 Wymiana szczotek
- Zdjąć zbiornik.
- Położyć maszynę na pałąku popychającym przez przechylenie do tyłu.
- Zwolnić szczotki z lewej i prawej strony i zsunąć.

## 3.4 Wyszukiwanie usterek

**OSTROŻNIE!**
Przed podjęciem prac w obrębie maszyny należy wyjąć wtyczkę z gniazda sieciowego!

**UWAGA!**
Dopuszcza się wykonywanie tylko takich prac konserwacyjnych i napraw, które zostały opisane w niniejszej instrukcji obsługi.
Wykonanie czynności serwisowych i napraw, zwłaszcza zaś usuwanie zakłóceń elektrycznych należy powierzać wyłącznie technikowi obsługi serwisowej firmy Alto lub autoryzowanemu fachowcowi.

### 3.4.1 Gwarancja

W przypadku nieprzestrzegania instrukcji obsługi, prowadzenia napraw z wykorzystaniem nieoryginalnych części zamiennych oraz samowolnego dokonywania modyfikacji następuje utrata praw gwarancyjnych.

Utrzymanie/konserwacja

| Zakłócenie | Przyczyna | Usunięcie zakłócenia |
|---|---|---|
| **Maszyna nie pracuje** | > Nie została wetknięta wtyczka zasilania sieciowego<br>> Zadziałał bezpiecznik lub wyłącznik ochronny różnicowy<br>> Zadziałał układ ochrony przed przegrzaniem<br>> Przerwa w doprowadzeniu prądu | • Osadzić wtyczkę zasilania sieciowego<br>• Skontrolować bezpiecznik lub wyłącznik ochronnny różnicowy<br>• Odczekać do ochłodzenia silnika<br>• Zlecić sprawdzenie przewodu zasilającego elektrykowi |
| **Niedostateczna sprawność zasysania** | > Niedrożna dysza ssania (rys. 10/2)<br>> Otwarte połączenie kołpaka zbiornika<br>> Kołpak zbiornika osadzony nieprawidłowo lub uszkodzona uszczelka (rys. 2)<br>> Niedrożne sitko ssania w kołpaku zbiornika (rys. 9)<br>> Zatyczka otworu opróżniającego na zbiorniku zamknięta niecałkowicie (rys. 8/4) | • Usunąć niedrożność<br>• Podłączyć wąż ssący<br>• Osadzić prawidłowo kołpak zbiornika lub wymienić uszczelkę<br>• Przepłukać sitko czystą wodą<br>• Skontrolować uszczelkę, szczelnie docisnąć zatyczkę |
| **W czasie czyszczenia pozostają smugi** | > Krawędzie zasysające zabrudzone lub zużyte | • Oczyścić lub wymienić krawędzie zasysające |
| **Niedostateczne doprowadzanie płynu do czyszczenia** | > Przewody lub dysze zablokowane pozostałościami płynu do czyszczenia | • Przepłukać zbiornik czystej wody i system przewodów (rozdział 3.3.1) |

PL

# 4 Serwis techniczny Alto

## 4.1 Możliwości wykorzystania

Maszyna jest przeznaczona do:
- Czyszczenia wykładzin podłogowych twardych odpornych na działanie wody o powierzchni do 500 $m^2$.
- Czyszczenie pielęgnacyjne - codzienne czyszczenie posadzek na mokro.
- Czyszczenie podstawowe - usuwanie warstwy brudu i powłok konserwacyjnych na posadzkach.
- Czyszczenie dywanów, czyszczenie wykładzin tekstylnych z natryskiwaniem i odsysaniem (konieczne wykorzystanie łącznika pośredniego do dywanów).

## 4.2 Wyposażenie dodatkowe

| | SSE 350 | | SSE 350 |
|---|---|---|---|
| Tarcza napędowa, wymagane 2 sztuki | 62436 | Szczotka standardowa, wymagane 2 sztuki | 62435 |
| Nakładka biała, wymagane 2 sztuki | 62499 | Zestaw natryskowo-odsysający Ø 32 mm, 2,5 m | 62497 |
| Nakładka czerwona, wymagane 2 sztuki | 62437 | Kształtka do tapicerki, tworzywo sztuczne | 6696 |
| Nakładka czarna, wymagane 2 sztuki | 62500 | Kształtka do tapicerki, aluminium | 7335 |

## 4.3 Środki do czyszczenia

| | Opakowanie | Nr | przybliż. pH roztworu 1% |
|---|---|---|---|
| **Środek do czyszczenie podłóg BGR-2000**<br>Alkaliczny, wysokosprawny środek do czyszczenia podstawowego. | 10 kg<br>30 kg<br>220 kg | 80940<br>8429<br>80491 | 10,4<br>10,4<br>10,4 |
| **Uniwersalny środek do czyszczenia podłóg BAR-2000**<br>Uniwersalny płyn do regularnego czyszczenia pielęgnacyjnego | 10 kg<br>30 kg<br>220 kg | 81071<br>81072<br>81073 | 7,3<br>7,3<br>7,3 |
| **Wybłyszczająca emulsja do podłóg BGE-2000**<br>Tworzy po wyschnięciu błyszczącą powłokę ochronną | 10 kg | 81078 | 7,5 |
| **TW w płynie** | 6 x 1l<br>3 kg<br>6 kg | 8467<br>8366<br>80937 | 7,5 |
| **TW w proszku** | 6 x 1 kg<br>8 kg | 81100<br>81033 | 10,0 |

## 4.4 Przykłady wykorzystania

| Wykładzina podłogowa | Narzędzie | Środek do czyszczenia | Uwagi |
|---|---|---|---|
| Wykładzina podłogowa PVC z powłoką ochronną, czyszczenie podstawowe | Tarcza napędowa i nakładka czarna | BGR-2000 | Łącznik pośredni do podłóg twardych do miejsc trudnodostępnych |
| Wykładzina podłogowa PVC z powłoką ochronną, czyszczenie pielęgnacyjne | Szczotka do szorowania standard | BAR-2000 | Łącznik pośredni do podłóg twardych do miejsc trudnodostępnych |
| Wykładzina podłogowa Linoleum, czyszczenie podstawowe | Tarcza napędowa i nakładka czerwona | Clean intensiv | Łącznik pośredni do podłóg twardych do miejsc trudnodostępnych |
| Wykładzina podłogowa Linoleum, czyszczenie pielęgnacyjne | Szczotka do szorowania standard | BAR-2000 | Łącznik pośredni do podłóg twardych do miejsc trudnodostępnych |
| Polerowanie posadzek twardych z powłoką ochronną | Tarcza napędowa i nakładka biała lub czerwona | BGE-2000 | Możliwość polerowania wyłącznie emulsji woskowej |
| Wykładzina dywanowa, czyszczenie natryskowe z odsysaniem | Łącznik pośredni do wykładzin dywanowych | Koncentrat w płynie do czyszczenia wykładzin | Nie czyścić dywanów z żywej wełny, przy silnym zabrudzeniu wykorzystać TW w płynie |
| Czyszczenie tapicerki | Kształtka do tapicerki | | |

## 4.5 Gwarancja

W odniesieniu do gwarancji i rękojmi obowiązują nasze ogólne warunki sprzedaży i dostaw.